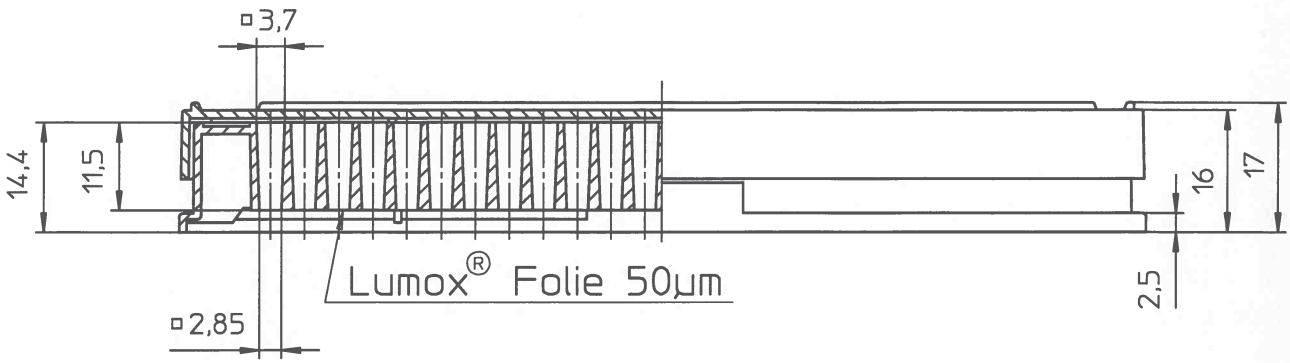


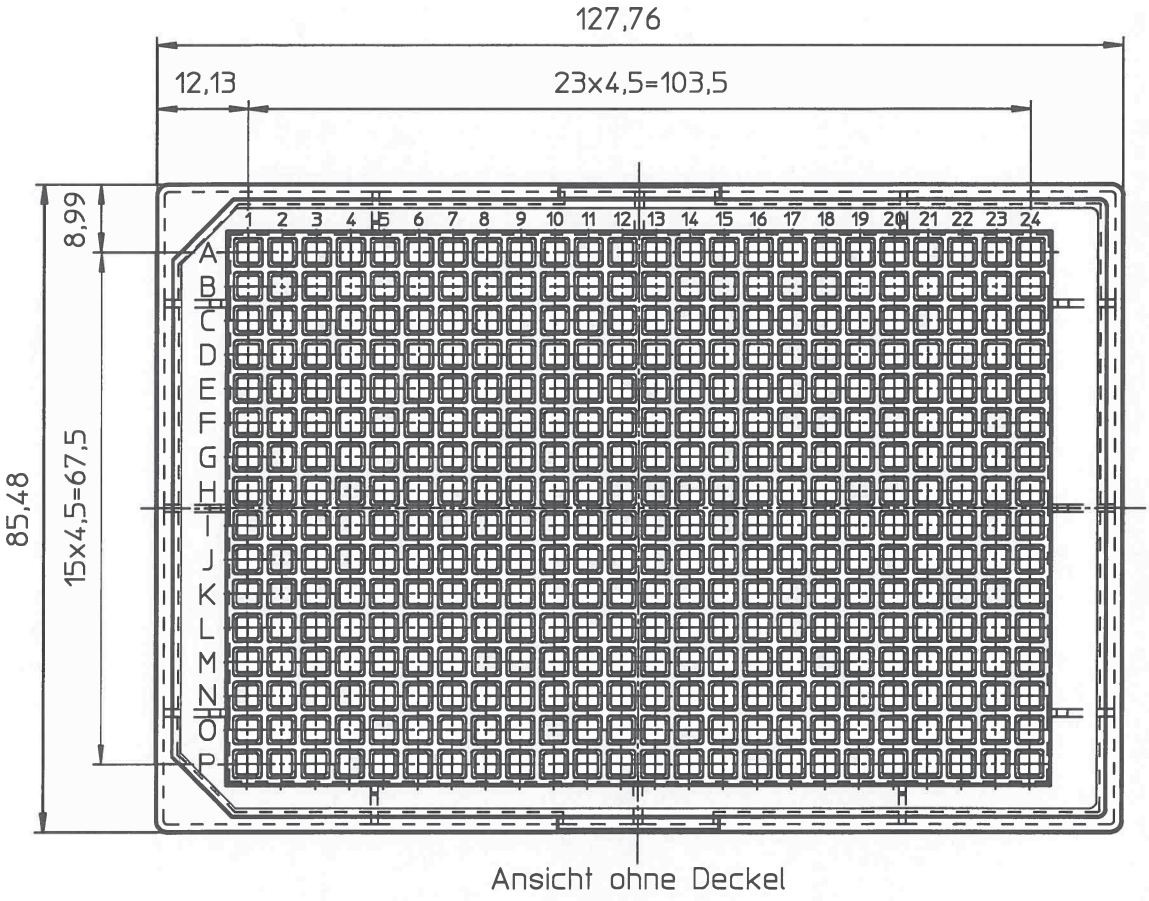


| | | | |
|---|---|---|---|
| Änderungen vorbehalten | Alle Rechte vorbehalten. Weitergabe sowie Vervielfältigung dieser Unterlage, Verwertung und Mitteilung ihres Inhalts nicht gestattet. | All rights are reserved and neither this drawing nor any information it contains is to be used, copied, reproduced or disclosed to others. | |
| Modifications reserved | | | |

| | | | |
|---|---|---|---|
| Material | PS | Maßstab | 1:1 |
| Behandlung | | | |
| Besonderheiten | | | |

| | Datum | Name |
|---|---|---|
| Bearb. | 15.12.14 | we |

Benennung

Lumox® Multiwell 384
94.6000.034, 94.6130.384

SARSTEDT
Aktiengesellschaft & Co.
D-51588 Nümbrecht

| Zeichnung Nr. | Index | Blatt |
|---|---|---|
| 94-KB01-384x4.7 | 01 | Bl. |

| Zust. | Änderung | Datum | Name | Urspr. | Ers. f. | Ers. d. |
|---|---|---|---|---|---|---|